BEKO

Холодильник
CDA38200

GB	Instruction for use
РУС	Руководство по эксплуатации

WARNING!

In order to ensure a normal operation of your refrigerating appliance, which uses a completely environmentally friendly refrigerant the R 600a (flammable only under certain conditions) you must observe the folloving rules:

- Do not hinder the free circulation of the air around the appliance.
- Do not use mechanic devices in order to accelerate the defrosting, others than the ones recommended by the manufacturer.
- Do not destroy the refrigerating circuit.
- Do not use electric appliances inside the food beeping compartment, others than those that might have been reccommended by the manufacturer.

ВНИМАНИЕ

Для того, чтобы обеспечить нормальную работу Вашего холодильника в котором используется охлаждающий реагент R 600a, совершенно безвредный для окружающей среды (воспламеняющийся только в определенных условиях), Вам следует соблюдать следующие правила.

- Не создавайте препятствий для свободной циркуляции воздуха вокруг холодильника.
- Не пользуйтесь никакими механическими приспособлениями и инструментами для удаления льда при размораживании холодильника, коме тех, которые рекомендованы изготовителем.
- Не допускайте повреждения охлаждающего контура.
- Не устанавливайте внутрь холодильного отделения, где хранятся продукты, никакие электрические устройства, кроме тех, которые рекомендованы изготовителем.

GB Index

Before use – page 2
Advice for the old appliance recycling
Packing recycling
Transport instructions
Caution and general suggestions – page 2
Appliance installation – page 3
Installation
Ambient temperature
Operation
Appliance description – page 4
Repositioning the door – page 4
Operation – page 5
Control panel operation
Temperature adjustment
Ice cubes making
Suggestions for food placing – page 7
Advice for a maximum efficiency – page 7
Appliance maintenance and cleaning – page 8
Appliance defrosting
Inside cleaning
Outside cleaning
Trouble-shooting guide – page 9
Noises during operation
Technical data – page 10

РУС Содержание

Перед началом работы /12
Утилизация старого холодильника /12
Утилизация упаковки /12
Инструкция по транспортировке /12
Общие советы и рекомендации /12
Установка холодильника /13
Температура в помещении /13
Подключение к электропитанию /14
Отключение от электросети /14
Описание холодильника /14
Перевешивание двери /14
Эксплуатация холодильника /14
Панель управления /15
Установка и регулировка температуры 15
Режим быстрой заморозки /15
Замораживание льда /16
Замораживание свежих продуктов /16
Рекомендации по хранению продуктов /16
Как добиться максимальной эффективности /16
Экономьте электроэнергию /17
Чистка холодильника и уход за ним /17
Замена лампочки внутреннего освещения /18
Устранение неисправностей /18
Почему холодильник шумит /19
Технические характеристики /20

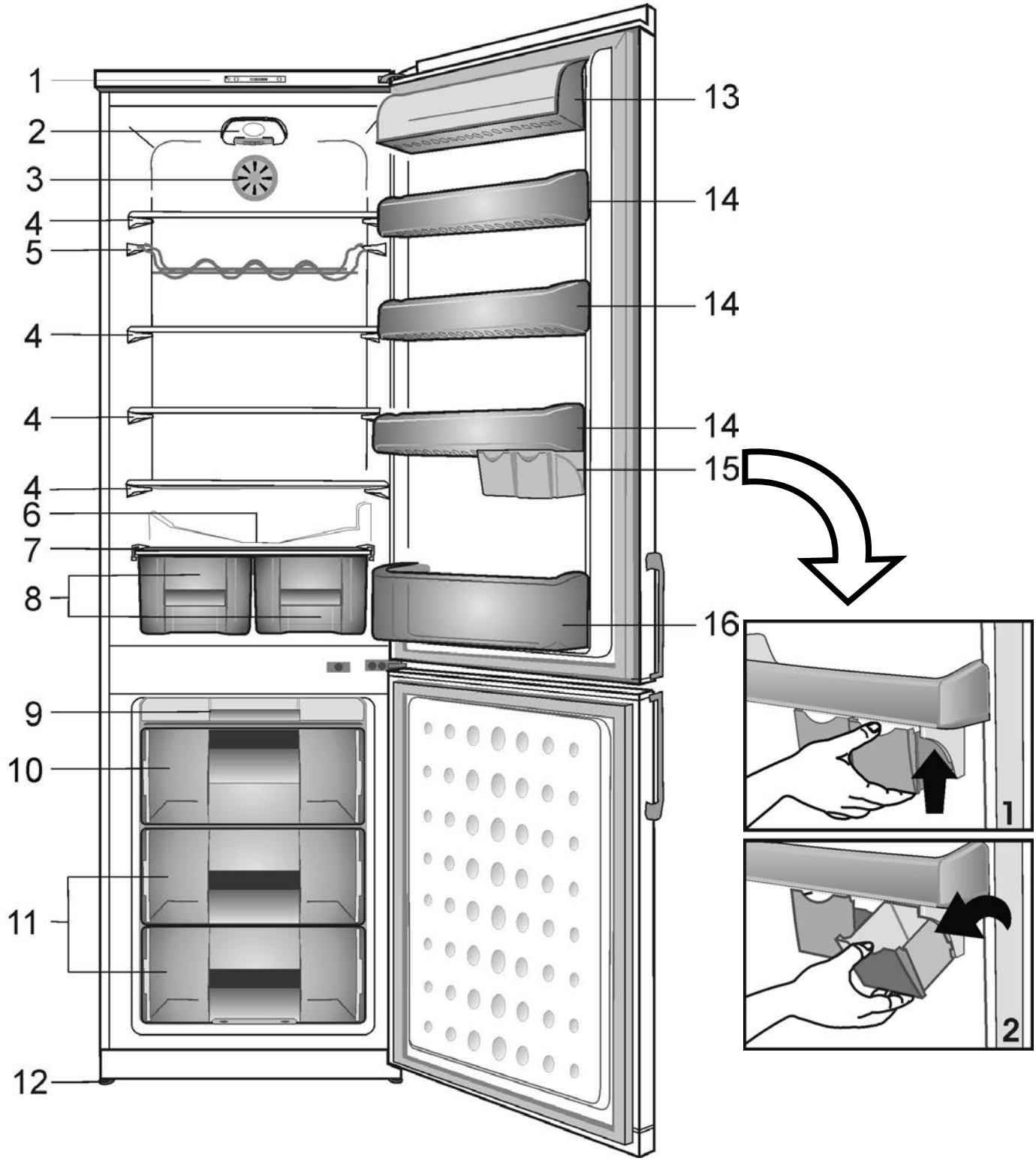
1
2
3
4
5
4
4
4
6
7
8
9
10
11
12
13
14
14
14
15
16
1
2

2

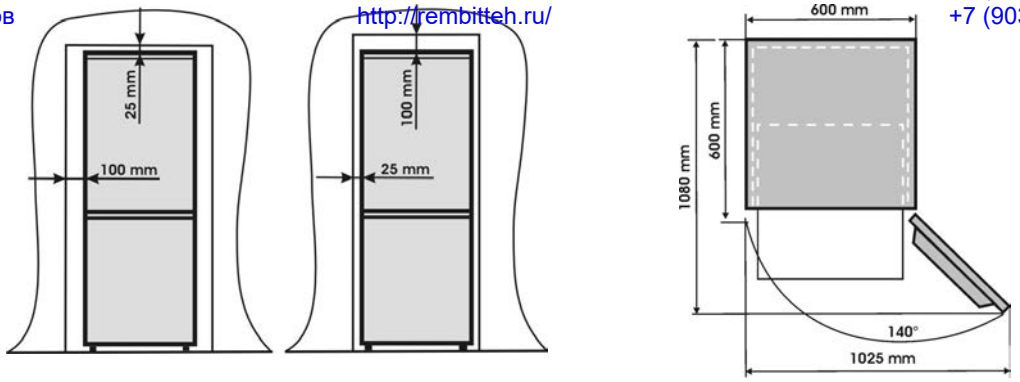

3

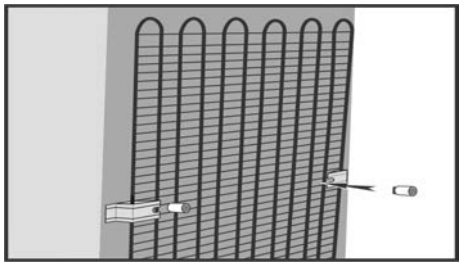

4

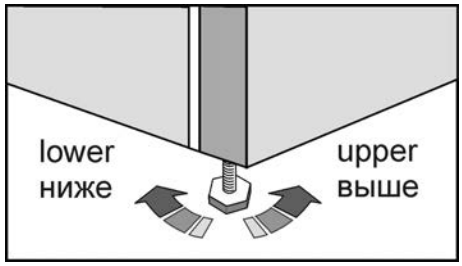

5

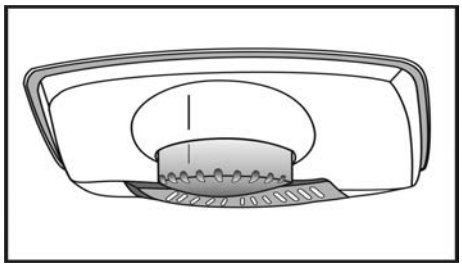

6

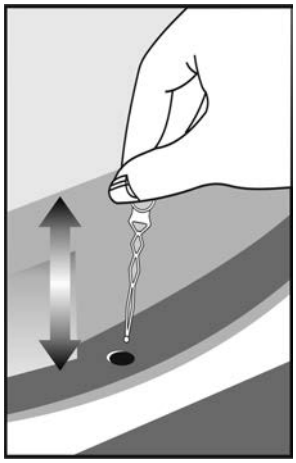

7

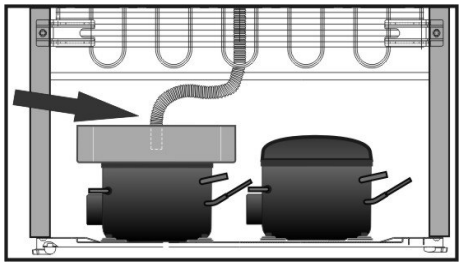

8

9

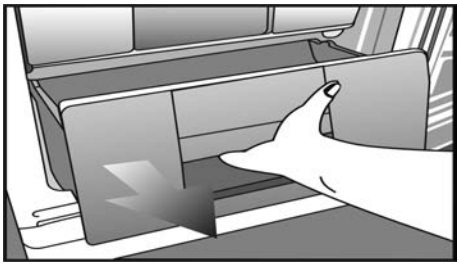

10

11

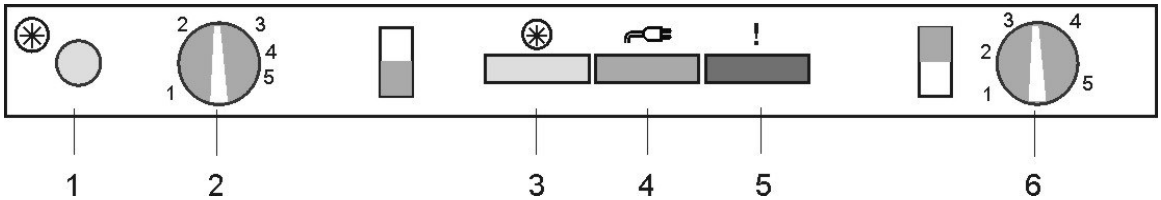

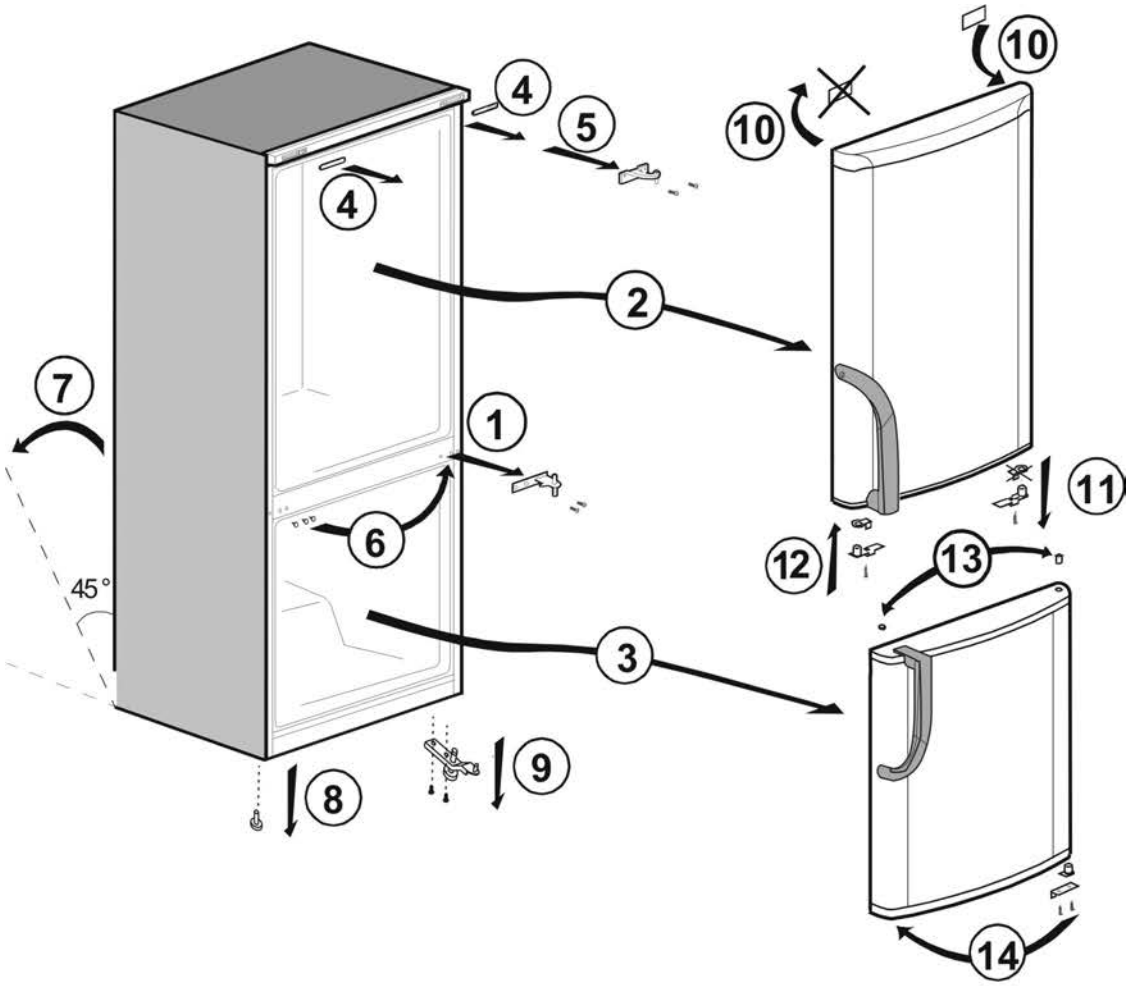
4
5
10
10
4
2
7
1
11
6
12
13
45°
3
9
8
14

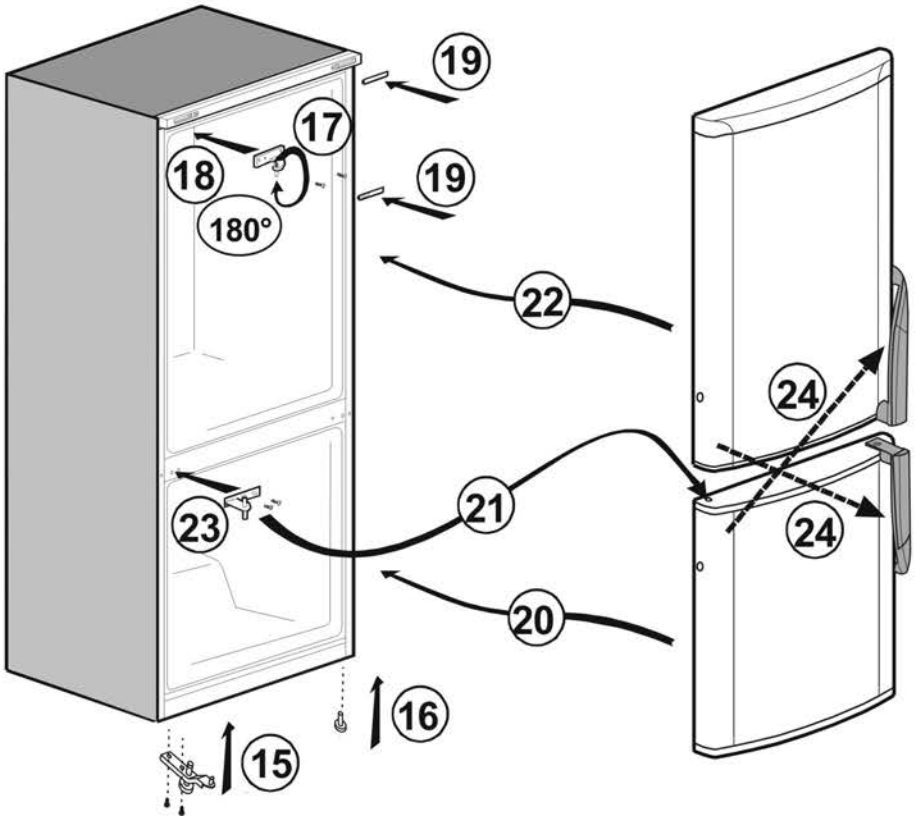
19
17
18
19
180°
22
24
21
23
24
20
16
15

GB **Instruction for use**

Congratulations for your choice!

The combi you have just purchased is our newest achievement in the range of our products. It has a new and nice design and it is built according to the European and national standards which guarantee you its operation and safety capacity. Moreover, the used refrigerant, R600a, is not polluting and does not endanger the ozone layer.

It is endowed with an electronic system for monitoring-control-adjustment-signalling and display of the temperatures.

Having two compressors, the two compartments of the combi (refrigerator and freezer), can also operate independently.

For the best use of your appliance, we advise you to read carefully the information in this user instructions.

Before operation

Important!
Before inserting the plug into the socket, read carefully and entirely these instructions. They contain important information concerning the installation, use and maintenance of your appliance.
Keep the instructions in a safe place for easy further reference. At the same time, they can be useful to a new user.

Advice for recycling your old appliance

If the newly purchased appliance replaces an older appliance, we advise you to keep into account the following aspects:
• The old appliances are not valueless scrap. Their discard while protecting the environment allows the recovery of important raw materials.
• You can recycle your old appliance by the following steps:
- unplug the appliance from the mains;
- remove the supply cord (cut it);
- remove the locks on the door (if any) to avoid the entrapment of children, while playing, and endangering of their lives.
• The refrigerating appliances contain insulating materials and refrigerants which need a proper recycling.

Packing recycling

Attention!
Do not allow the children to play with the packing or with parts of it. There is the risk of suffocation with corrugated cardboard and with plastic film.
To prevent the damage of the appliance during transport, all the materials composing its packing have been designed according to the recycling requirements and to the protection of the environment.
In order to preserve the environment, we advise you to recycle the packing!

Transport instructions

We recommend that the transport of the appliance is done only in vertical position. The packing must be unimpaired during transport. Before switching in, leave the appliance stand at least 12 hours.
The transport of the appliance is allowed in horisontal position according to the markings on the packing. ~n this situation it is recommended to leave the appliance stand 24 hours to allow the refrigerating circuit to settle.

Non-observance of these instructions can result in the compressor failure and invalidate your right to warranty.

Cautions and general suggestions

• Do not plug the appliance in if you have noticed a failure.
• Please avoid to distort the refrigerating circuit (tubes) during transport, handling and positionning of the appliance.
• Use the refrigerator compartment only for preserving fresh food and the freezer compartment only for preserving frozen food, freezing of fresh food and ice cubes making.
• Do not leave the doors open longer than it is necessary to put in or take out the food.
• Do not keep fizzy drinks (juices, mineral water, champagne, etc.) in the freezer: the bottle may explode! Do not freeze drinks in plastic bottles.
• Do not keep inside products containing flammable or explosive gases.
• Do not eat ice cubes or ice immediately after taking them out of the freezer compartment because they can cause freezer burns.
• Never touch the cold metal parts or the frozen food if your hands are wet, because your hands can quickly freeze on the very cold surfaces.
• Do not let children play or hide inside the appliance.
• Before any cleaning operation unplug the appliance from the mains.
• To unplug the appliance, pull the plug, not the cable!

• Don't stand or sit on the appliance, don't lean on the doors, wire shelves or shelves.
• Do not use your appliance near heaters, cookers or other sources of heat and fire.
• In order to avoid any possibility of damage or accident, do not place unstable objects containing liquids or sources of fire on the top of the appliance (such as flower vases, flower pots, candles, lamps, etc.).
• Do not leave food in the appliance if it does not work.
• If you do not use your appliance for a few days, we do not recommend you to unplug it. If you do not use it for a longer period of time, please proceed as follows:
- take out the plug from the mains;
- empty the refrigerator and the freezer
- defrost and clean it
- leave the doors open to avoid unpleasant smells
• The supply cord can only be replaced by an authorised person.

Appliance installation

This appliance must be used only for its intended purpose, (household use), in suitable areas, far from rain, moisture or other atmospheric influences.

The correct installation is essential to provide the operation of the appliance at its best.

For this reason we recommend you to place the appliance in rooms far from rain, moisture or other atmospheric conditions. The appliance must be placed far from any source of heat and fire.
The installation in a hot room, exposure to the direct sunlight or placing of the appliance near a heat source (heaters, cookers, ovens), increase the energy consumption and reduce its life. Therefore, this appliance must be installed only in rooms with doors and windows which allow a good circulation of the air.

When placing the appliance into your house, please observe the following minimum dimensions:
- 100 cm from cookers operated with coal or petrol;
- 150 cm from electrical cookers and / or gas cookers.

Please provide the free circulation of the air around the appliance, by observing the clearances specified **(Item 2)**.

Please fit on the condenser (at the rear) the supplied spacers **(Item 3)**.

• The floor or the support where the appliance will be placed must be perfectly flat; otherwise you can adjust the horisontal level by djusting the front feet of the product **(Item 4)**.
• Please keep a distance of min. 25 cm from any furniture „suspended"above the appliance. This clearance will also be kept in case of a niche or of another construction element.
• The appliance is not built to be included into the furniture.
• Please fit the supplied accessories.

Ambient temperature

It is an important factor in the operation of your appliance from the point of view of reaching the inside temperatures with a minimum energy consumption and for the assessment of its lifetime.

This appliance was designed to operate and provide the design parameters (specified in the user instructions and on the rating label) in a range of ambient temperatures between +10 and +32 degrees C (50 and 90 degrees F).

At ambient temperatures above the highest limit of 32 degrees C (90 degrees F), the farther we are from it, the breaks are shorter and shorter, the appliance tends to work continuously, the inside temperatures increase, same as the energy consumption.

Connection to the mains

Your appliance is designed to operate at a monophase voltage of 230V/50 Hz. Before plugging in the appliance, please make sure that the parameters of the electric network in your house (voltage, current type, frequency) comply with the operation parameters of the appliance. The information concerning the supply voltage and the absorbed power are specified on the rating label placed inside, on the lateral side, which is visible after pulling out the crisper.

• The electric installation must comply with the legal requirements.
• The plugging in of the appliance to an electric network with earthing is compulsory by the law.
The manufacturer has no responsibility for any damages related to persons, animals or destruction of goods, caused by the non-observance of the specified conditions.
• The appliance is endowed with a supply cord and a plug (European type, marked 10/16A) with double earthing contact. If the plug is not the same type with the socket, please ask a specialised technician to change it.
• It is advisable not to plug in the appliance to the mains by means of an extension piece or adapter. If necessary, assemble a longer supply cord but having the same features with the one supplied with the product.
• If the appliance is located between two pieces of furniture, please make sure that they are not placed on the supply cord or press it.

Disconnection from the mains

The disconnection must be posible by taking out the plug from the socket or by a double-pole switch located before the socket.

Appliance description

(Item 1)

1 - Control panel, display and adjustment
2 - Lamp housing
3 - Fan
4 - Adjustable Cabinet shelves
5 - Wine bottles support
6 - Defrost water collection channel - Drain tube
7 - Crisper cover
8 - Crispers
9 - Ice tray support and ice tray
10 - Compartment for quickly freezing
11 - Compartments for frozen froods keeping
12 - Adjustable front feet
13 - Dairy Compartment
14 - Shelf for jars
16 - Shelf for bottles

Repositioning the door

Proceed in numerical order (**Item 12**).

Operation

Before the first operation, clean the inside of the appliance (read the chapter "Appliance maintenance and cleaning").
After finishing this operation, plug the appliance in. The green led will light.
The display of the refrigerator shows the real temperature (from –5 to 19 degrees C / 23 to 66 degrees F).
The display of the freezer shows the real temperature (from –30 to 30 degrees C / -22 to 86 degrees F). The appliance is endowed with a protection device in the electronic side, therefore the appliance will not start to operate immediately – please wait approx. 6 minutes.
When it starts, you will hear the compressor. You will also hear clicking / cracking noises, but this is normal.
The set temperature will not be reached for approx. 8 hours and the display can fluctuate during this time. When the correct storage temperature is reached, (after approx. 8 hours) you can start to put food inside.
The acoustic warning signal (red), for high temperature in the refrigerator will be active after 24 hours of operation.
When the door of the refrigerator is open, the inside lamp will light. The front edges of the appliance are so designed to avoid the condense from occurring, and can be warm when touching them.

The freezing of fresh food is possible after at least 12 hours of operation.

Control panel operation Item 11

The control panel adjusts the temperature in the freezer, displays the temperature in the refrigerator and has the following functions:
1 – Fast freeze button
2 – Freezer temperature set button
3 – Orange led – Fast freeze on
4 – Green led – electricity on (Voltage)
5 – Red Led – Alarm
6 – Refrigerator temperature set button

Temperature adjustment in the refrigerator and freezer

The temperature adjustment of this combi can be done separately. The operation temperatures are controlled by the knobs of the thermostats (2 –for the freezer and 6 – for the refrigerator).

The temperatures obtained inside can vary according to the conditions of use of the appliance: location, ambient temperature, frequency of door opening, degree of loading with food. The temperature setting will be modified according to these conditions.

Fast freeze function

The fast freeze function allows you to freeze fresh food.
When you push the fast freeze button (1), the orange led (4) will light and the compressor will run continuously even if the position of the freezer temperature button is in the position **STOPPED (0).**
To cancel this function, push the fast freeze button again and the orange led will go off.

During the operation of the appliance, condense drops or ice appear on the inside back wall. You do not need to remove these drops, because the back wall is automatically defrosted. The water which results leaks in the special groove and is collected in a tray placed near the compressor, from where it evaporates.

To measure the temperature in a certain area inside the refrigerator (for instance on the shelf) you can use a thermometer placed in a vessel full with water (glass). In order to obtain a temperature which represents exactly the temperature in that area , the temperature must be read after a few hours of stabilizing, for instance in the morning when the door is opened the first time.

Ice cubes making

Fill the ice-cubes tray ¾ with water and place it in its special area. The ice-cubes can be easier detached if you pass the tray for a few seconds under a cold water jet.

Food freezing

Freezing capacity

The freezing capacity is the maximum weight of food which can be be frozen in 24 hours. It is specified in the table on page 10 and on the rating label in the refrigerator compartment, near the crisper.

The food must be frozen completely and as quick as possible because only doing so the vitamin content, their nutritive value, aspect and taste can be kept. For this reason it is advisable not to exceed the maximum freezing capacity of your appliance.

The food already frozen will be kept far from the direct contact with the food that will be frozen.

Before introducing them into the appliance for freezing, the hot food will be cooled at the room temperature.

Suggestions for food placing

In order to get best keeping and hygiene, we suggest you the following:
• In the refrigerator are kept for a short time fresh food and drinks.
• Dairy products must be kept in the special compartment inside the door.
• The cooked food must be kept in well closed vessels, not longer than 2-3 days.
• The packed fresh food can be kept on the shelves. The fresh fruits and vegetables are kept in the crisper.
• The bottles are kept in the special compartment inside the door.
• In order to keep the fresh meat for a few days in the refrigerator, pack it in polythene bags. Do not put it in contact with cooked food. As a precaution, do not keep the fresh food more than 2-3 days.
• Keep the food packed or covered. Canned food will not be kept in the can after it was opened.
• Leave the hot food cool before introducing them into the refrigerator.
• Alcoholic drinks with high concentration must be stored in vertical position, in well closed vessels (they can explode).
• Do not let a food pack stick on the cooled wall of the refrigerator (to avoid ice build-up which cannot be defrosted during normal operation).

Advice for a maximum efficiency

Important!
• Do not introduce into the freezer a too big quantity of food at a time. The quality of food is best kept if it is frozen deeply as quick as possible. This is why it is better not to exceed the freezing capacity of the appliance specified in the "Appliance data sheet". To reduce the freezing time, adjust the thermostat knob on a higher position, but without causing the exagerate decrease (below 0 degrees C/32 degrees F) of the temperature in the refrigerator.
• Fresh food must not come into contact with the food already frozen.
• Frozen food, bought from the shop, can be placed into the freezer without needing to adjust the thermostat.
• If the freezing date is not mentioned on the packing, please consider a period of storage of max. 3 months (as a general rule).
• Any food, even partially defrosted, cannot be frozen again, it must be consumed immediately or cooked and then frozen again.
• Fizzy drinks will not be stored in the freezer.
• In case of a power failure do not open the door of the appliance. The frozen food will not be affected if the failure lasts less than 18 hours.

Energy saving

• Avoid placing the appliance in a sunny area or near a heat source.
• Provide the good ventilation of the compressor and condenser.
• Place the food into closed vessels or foil to avoid ice build-up.
• Do not leave the doors open longer than necessary , open them only when it is necessary.
• Store liquids only in closed vessels.
• Introduce food and liquids only at room temperature . Keep the condenser clean.
• You can save energy if you defrost the food by placing them first in the refrigerator compartment.

Appliance maintenance and cleaning

Advice for appliance defrosting

Refrigerator compartment

The defrosting is completely automatic and occurs during each period of compressor stop, monitored by the thermostat. No intervention from you is needed. The water from defrosting is collected in a tray located on the compressor, where it evaporates because of the heat generated during its running **(Item 6).**

Keep clean the collector and the water drain tube. For this purpose use the supplied trench part. Check that the tube is permanently placed with its end in the collecting tray on the compressor to prevent the water spilling on the electric installation or on the floor **(Item 7)**.

Freezer compartment

• We recommend you to defrost the freezer compartment at least twice a year or when the ice layer is too thick.
Before defrosting, put the temperature setting button on the highest position so that the food get more cold.
- Unplug the appliance.
- Take out the frozen food, wrap them in several sheets of paper and put then in a cool place.
- Leave the door open for a quick defrosting and place inside vessels with warm water (max. 80 degrees C / 176 degrees F) .
• Ice build-up is a normal phenomenon.
• The quantity and the frequency of ice build-up depends on the ambient conditions and of the frequency of door opening.
• The ice build-up, especially in the upper side of the compartment, is a natural phenomenon and does not affect the good operation of the appliance.
• It is advisable to defrost the appliance when the quantity of food is the minimum.
Do not use sharp metal objects to remove the ice, because you risk to perforate the evaporator.
Do not use hair dryers or other heating electric appliances for defrosting.
After the ice has thawed, remove the water with a cloth or a sponge, then dry well **(Item 8 & 9).**

Inside cleaning

Before starting the cleaning operation, unplug the appliance.
• It is recommended that you clean the appliance when you defrost it.
• Wash the inside with lukewarm water where you add a neutral detergent. Do not use soap, detergent, petrol or acetone which can leave a strong odour.
• Wipe with a wet sponge and dry with a soft cloth.
During this operation, avoid the water excess to prevent it from entering into the thermal insulation of the appliance, which would cause unpleasant odours.
Be careful to avoid water entering into the enclosure of the inside lamp !
After finishing the cleaning, plug in the appliance.
Do not forget to clean the door gaskets, especially the ribs of the bellows, by means of a clean cloth.

Outside cleaning

• Clean the outside of the appliance by using a sponge dipped in warm soapy water then wipe with a soft dry cloth.
• The cleaning of the outside of the refrigerating circuit (compressor, condenser, connection tubes) will be done by using a soft brush or the vacuum-cleaner. During this operation, please take care not to distort the tubes or pull out the cables.
Do not use scouring powder or abrasive materials !
• After finishing the cleaning, put the accessories back in their places and plug the appliance in.

Replacing the interior light bulb

Should the light fail, switch off at the socket outlet and pull out the mains plug.
Then ensure the bulb is screwed securely in the bulb holder. Replace the plug and switch on.
If the light still fails, obtain a replacement E14 screw-cap type 15 Watt (Max) bulb from your local electrical store and then fit it (**Item 10)**
Carefully dispose of the burnt-out light bulb immediately.

Trouble-shooting guide

In case your appliance does not work please check if:
• There is an electricity breakdown.
• The plug of the supply cord is not introduced properly into the socket.
• The fuse is blown.

The temperatures are not low enough.
• The doors were not closed properly.
• The food prevents the doors from closing.
• The appliance was not located correctly.
• The appliance is too close from a heat source.

The inside lighting does not work while the compressor is running.
• The lamp is blown. Unplug the appliance from the mains, take out the lamp and replace it with a new one.

There is water in the lower side of the refrigerator compartment.
• The water drain groove is clogged.

There is water in the lower side of the refrigerator compartment.
• The water drain groove is clogged.

Too much ice build-up on the rear side of the refrigerator compartment.
• Remove the possible cause of the „ice build-up” forming (the packets which come into contact with the cold wall.
• Do a manual defrosting (similar with the one described for the freezer compartment) until the complete thawing of the ice.
• After the functionning resuming, please follow if the automatic defrosting is done completely.

Too much ice build-up in the freezer compartment
• The door is not closed properly.
• The door cannot close due to food.

The following are not defects

If the red led lights for a short time. This can be caused by the introduction of food into the freezer compartment or by the warm air in case the door was left open for a longer time. The led will go off immediately as the temperature in the freezer will have a suitable temperature

The fact that on the rear side of the freezer compartment is warm. This is done on purpose, to warn the building of the condense on the outside of the appliance (due to the moisture in the kitchen).

Noises during operation

In order to keep the temperature at the value you have adjusted, the compressors of the appliance starts periodically.

The noises which can be heard in such situation are normal.
They are redced as soon as the appliance reaches the operation temperature.

The humming noise is made by the compressor. It can become a little stronger when the compressor starts.

The bubbling and gurgling noises coming from the refrigerant circulating in the pipes of the appliance, are normal operating noises.

• The clicking noises can be heard during the automatic defrosting, when the walls of the appliance expand or contract and make this noise.

If the operating noises are too strong, the reasons are usually minor and can be solved very easily.
- The appliance is not in horisontal position – adjust the front feet.
- The appliance is not free-standing – place the appliance so that it does not lean on the furniture or on other appliances.
- The drawers, baskets or shelves have clearance or stick – check the detachable components and eventually put them back.
- The bottles or vessels touch each other – move the bottles or vessels so that there is a small clearance between them.

Atention!
Never try to repair yourself the appliance or its electric components. Any repair made by an untrained person is dangerous for the user and can result in the warranty cancellation.

Technical data

BRAND	**BEKO**
MODEL	**CDA38200**
APPLIANCE TYPE	**COMBI** * ***
Total gross volume (l)	380
Total useful volume (l)	331
Refrigerator comp. Useful volume (l)	244
Freezer comp. Useful volume (l)	87
Freezing capacity (kg/24 h)	9
Energy efficiency class (1)	A
Energy consumption (kWh/year) (2)	350
Autonomy (hours)	18
Noise (dB (A) re 1 pW)	40
Ecological refrigerant R600a	
(1) Energy class : A . . . G (A = economical . . . G = less economical) (2) The real energy consumption depends on the using conditions and appliance location.	

Поздравляем Вас с удачной покупкой!

Холодильник, который Вы купили – это наша новейшая модель, разработанная в соответствии с европейскими стандартами, гарантирующими качество и безопасность эксплуатации.
Используемый в холодильнике охлаждающий реагент R600a, безвреден для окружающей среды и не причиняет вред озоновому слою в атмосфере.
Холодильник снабжен электронной системой управления температурой и ее индикации.
Холодильник имеет два отделения, каждое со своим компрессором, которые могут работать независимо друг от друга.
Для того, чтобы пользоваться холодильником максимально эффективно, внимательно прочитайте эту инструкцию, чтобы узнать о всех его возможностях.

Перед началом работы

Важное замечание!
Перед тем как включать холодильник в электросеть, внимательно прочитайте эту инструкцию. В ней содержатся важные рекомендации по установке, эксплуатации и обслуживанию холодильника.
Сохраните эту инструкцию на тот случай, если она Вам понадобится.

Утилизация старого холодильника

Если Вы купили новый холодильник и собираетесь выбросить старый, советуем Вам принять во внимание следующие важные моменты:
- Ваш старый холодильник – это не бесполезный металлолом. В процессе его утилизации могут быть повторно использованы многие полезные детали и материалы.
- Прежде, чем выбрасывать старый холодильник, сделайте следующее:
- отключите его от электросети;
- снимите (отрежьте) провод электропитания;
- снимите с двери замки (если они есть), чтобы дети во время игры не оказались в нем запертыми.
- В холодильнике используются термоизоляционные материалы и охлаждающий реагент, которые требуют правильной утилизации.

Утилизация упаковки

Внимание!
Не разрешайте детям играть с упаковочными материалами. Это может быть опасно.
Все упаковочные материалы разработаны с учетом требований защиты окружающей среды, и мы советуем Вам обеспечить правильную их утилизацию.

Инструкция по транспортировке

Мы советуем перевозить холодильник только в вертикальном положении. Заводская упаковка при транспортировке не должна быть повреждена. Холодильник можно включать только через 12 часов после перевозки.
Если холодильник транспортировался в горизонтальном положении, его следует поставить вертикально и включать не раньше, чем через 24 часа для того, чтобы все его системы пришли в норму.
Изготовитель не несет ответственности за повреждение холодильника, если нарушаются вышеупомянутые рекомендации.

Общие советы и рекомендации

- Не включайте холодильник, если Вы обнаружили повреждение.
- Не допускайте повреждения охлаждающего контура (трубок конденсатора) во время перевозки и установки холодильника.
- Используйте охлаждающее отделение только для хранения свежих продуктов, а морозильную камеру только для хранения замороженных продуктов, замораживания свежих продуктов и льда.
- Не оставляйте дверь холодильника открытой дольше, чем необходимо для того, чтобы достать из него или поставить в него продукты.
- Не держите в морозильной камере газированные напитки (соки, минеральную воду, шампанское и т. п.), так как бутылки могут лопнуть! Не замораживайте напитки в пластиковых бутылках.
- Не храните в холодильнике предметы, содержащие легко воспламеняющиеся или взрывоопасные газы.
- Не берите в рот лед сразу как только достаните его из холодильника. Вы можете обморозить губы.
- Не трогайте холодные металлические детали или замороженные продукты мокрыми руками, так как кожа может примерзнуть.

• Не разрешайте детям прятаться в холодильнике.
• Перед тем, как приступать к чистке холодильника, отключите его от электросети.
• Отключая холодильник от электросети, тяните за вилку, а не за провод.
• Не вставайте на холодильник, не висните на двери или полках.
• Не устанавливайте холодильник рядом с обогревательными приборами, кухонной плитой и другими источниками тепла и открытого огня.
• Не ставьте на холодильник неустойчивые предметы (вазы с цветами, цветочные горшки, свечи, лампы и т.п.), которые могут стать причиной несчастного случая.
• Если холодильник не работает, не оставляйте в нем продукты.
• Если Вы не собираетесь пользоваться холодильником несколько дней, не отключайте его от электросети. Если Вы намерены не пользоваться холодильником длительное время, сделайте следующее:
- отключите холодильник от электросети, вытащив вилку из розетки;
- достаньте из холодильника все продукты;
- разморозьте и вымойте холодильник;
- оставьте дверцы холодильника открытыми.
• Провод электропитания должен заменять квалифицированный электрик.

Установка холодильника

Холодильник должен использоваться только по прямому назначению (для хранения пищевых продуктов в домашних условиях), должен быть установлен в соответствующем помещении и не подвергаться воздействию дождя, влаги и других атмосферных условий.

Правильная установка холодильника гарантирует его эффективную работу.

Именно поэтому мы советуем Вам ставить холодильник в закрытом помещении, чтобы он не подвергался воздействию дождя, влаги и других атмосферных факторов.

Холодильник должен стоять вдали от источников тепла и открытого огня.
Установка холодильника в помещении с высокой температурой, в прямом солнечном свете или около источника тепла (обогреватель, кухонная плита, духовка) приводит к увеличению потребления электроэнергии и сокращает срок службы холодильника. Поэтому ставьте холодильник в закрытом, хорошо проветриваемом помещении.
При выборе места для холодильника обеспечьте следующее минимальное расстояние:
- 100 см от кухонных плит, работающих на угле или жидком топливе;
- 150 см от электрических или газовых плит.
Постарайтесь, чтобы вокруг холодильника было достаточно свободного места, и воздух циркулировал свободно (см. **рис. 2**).

Установите на задней стороне холодильника ограничители (входящие в комплект), обеспечивающие необходимое расстояние до стены (см. **рис. 3**).

• Холодильник должен стоять на ровном месте. Если пол не ровный, отрегулируйте положение холодильника с помощью вращающихся ножек (см. **рис. 4**).
• Над холодильником и навесными полками, шкафами и т. п. должно быть свободное пространство минимум 25 см. То же самое должно быть и при размещении холодильника в нише.
• Холодильник не предназначен для монтирования в мебель.
• Пожалуйста, установите все прилагаемые дополнительные приспособления.

Температура в помещении

Температура в помещении, где стоит холодильник, является важным фактором, определяющим, сколько требуется электроэнергии для установки и поддержания нужной температуры внутри холодильника, от чего в конечном счете зависит срок эксплуатации холодильника.

Ваш холодильник рассчитан на работу при температуре окружающей среды в пределах от +10 до +32 °C.
При более высокой температуре холодильник будет включаться все чаще и может повышаться и возрастет потребление электроэнергии.

Подключение к электропитанию

Холодильник рассчитан на электрическую сеть переменного тока напряжением 230 в с частотой 50 гц. Прежде чем включать холодильник, убедитесь, что параметры электросети в Вашем доме совпадают с параметрами, на которые рассчитан холодильник и которые указаны на информационной этикетке, расположенной внутри холодильника на боковой стенке. Вы можете увидеть ее, выдвинув ящик для овощей.
• При подключении холодильника к электросети руководствуйтесь местными нормами.
• Холодильник должен быть обязательно заземлен. Изготовитель не несет ответственности, если в результате несоблюдения правил подключения холодильника к электросети произошел несчастный случай.
• Провод электропитания снабжен вилкой европейского типа с двумя заземляющими контактами. Если она не подходит к розетке, попросите квалифицированного специалиста заменить ее.
• Не рекомендуется подключать холодильник к сети через удлинитель или адаптер. Если провод слишком короток, лучше замените его на более длинный с теми же характеристиками.
• Если холодильник устанавливается между двумя предметами мебели, проследите за тем, чтобы под них не попал электрический провод.

Отключение от электросети

Отключайте холодильник от электросети, вытащив вилку из розетки или с помощью пакетного выключателя (если он имеется).

Описание холодильника
(Рис. 1)

1. Панель управления, индикаторная панель и регуляторы.
2. Коробка лампочки внутреннего освещения
3. Вентилятор
4. Съемные полки
5. Решетка для хранения бутылок
6. Коллектор талой воды. Дренажная трубка
7. Крышка ящика для овощей
8. Ящики для овощей
9. Поддон для льда
10. Отделение для быстрой заморозки
11. Отделение для хранения замороженных продуктов
12. Регулируемые ножки
13. Отделение для молочных продуктов
14. Полка для банок
15. Дополнительные емкости
16. Полки для бутылок

Перевешивание двери

Выполните действия в порядке, указанном на схеме (**рис. 12**).

Эксплуатация холодильника

Перед тем, как включать холодильник первый раз, тщательно вымойте его внутри (см. раздел “Чистка холодильника и уход за ним), после чего вставьте вилку в розетку. На индикаторной панели загорится зеленая лампочка.
Индикатор температуры в холодильном отделении показывает реальную температуру в интервале от -5 до +19 °C.
Индикатор температуры в морозильной камере показывает реальную температуру в интервале от -30 до +30 °C.

В холодильнике имеется электронная блокировка, поэтому он начинает работать не сразу, а примерно через 6 минут.
Когда холодильник заработает, Вы услышите шум компрессора и всякие пощелкивания. Это нормально, так и должно быть.
Заданная температура установится примерно через 8 часов. В течение этого времени на индикаторной панели будут отображаться разные значения. Через 8 часов после включения, (когда установится сигнализирующие о повышении температуры внутри холодильника, начнут действовать примерно через сутки после включения.
Когда открывается дверь холодильника, внутри загорается лампочка. Передние края холодильника устроены так, чтобы на них не конденсировалась влага, поэтому на ощупь они могут быть теплыми.

Замораживать свежие продукты можно примерно через 12 часов после первого включения.

Панель управления

Панель управления предназначена для установки температуры внутри морозильной камеры, индикации температуры внутри холодильника и управления работой холодильника. На ней расположены:

1. Кнопка режима быстрой заморозки.
2. Кнопка установки температуры в морозильной камере.
3. Желтая лампочка – включен режим быстрой заморозки.
4. Зеленая лампочка – холодильник включен в сеть.
5. Красная лампочка – предупреждение о повышении температуры.
6. Кнопка установки температуры в холодильном отделении.

Установка и регулировка температуры

Температура для морозильной камеры и для холодильного отделения устанавливается отдельно (ручка 2 – для морозильной камеры и ручка 6 – для холодильного отделения).

Температура внутри холодильника зависит от нескольких параметров: от места, где стоит холодильник, от температуры в помещении, от того, как часто открывается дверь. Регулируйте температуру в зависимости от этих условий.

Режим быстрой заморозки

Этот режим используется для быстрого замораживания свежих продуктов.
Нажмите кнопку режима быстрой заморозки (1). На панели управления загорится желтая лампочка, и компрессор начнет работать непрерывно, даже, если кнопка управления температурой в морозильной камере установлена в положение «0» (стоп).
Для того, чтобы выключить режим быстрой заморозки, нажмите ту же кнопку еще раз. Желтая лампочка погаснет и холодильник вернется в прежний режим работы.

На внутренней стенке холодильного отделения конденсируются и замерзают капельки воды. Убирать их не нужно, так как холодильник размораживается автоматически. Талая вода собирается в специальном желобке и стекает в емкость, расположенную около конденсатора, где испаряется.

Для измерения температуры в какой-либо части холодильного отделения (например, на полке) можно использовать термометр, опущенный в стакан с водой. Чтобы измерение было точным, подержите термометр внутри холодильника несколько часов, не открывая двери (например, оставьте его на ночь).

Замораживание льда

Заполните лоток для льда водой на 3/4 и поместите его в предназначенное для этого отделение. Полученный лед легко вытащить, если лоток непродолжительное время подержать под струей холодной воды.

Замораживание свежих продуктов

Производительность морозильной камеры

Производительность морозильной камеры определяет сколько свежих продуктов можно заморозить в течение суток. Эта характеристика указана в таблице на стр. 20 данной инструкции и на информационной этикетке, расположенной внутри холодильника около ящика для овощей.

Продукты следует замораживать как можно быстрее, потому что только в этом случае сохраняются витамины, питательная ценность и вкус продуктов. По этой причине не следует перегружать холодильник при заморозке сверх той мощности, на которую он рассчитан.

Замороженные продукты следует держать отдельно от свежих.

Горячие продукты следует остудить до комнатной температуры, прежде чем замораживать.

Рекомендации по хранению продуктов

Для того, чтобы правильно хранить продукты с соблюдением санитарных норм, выполняйте следующие рекомендации:

- Холодильное отделение предназначено для хранения свежих продуктов и напитков в течение непродолжительного времени.
- Молочные продукты должны храниться в специальном отделении на внутренней стороне двери.
- Приготовленные блюда должны храниться в плотно закрытой посуде не более 2-3-х дней.
- Свежие продукты в упаковке можно хранить на полке. Свежие фрукты и овощи должны быть чистыми и хранится в ящике для овощей.
- Бутылки можно хранить в специальном отделении на двери.
- Сырое мясо храните в полиэтиленовых пакетах и на самой низкой полке. Не допускайте контакта сырого мяса с готовыми блюдами, чтобы избежать заражения. В целях безопасности храните сырое мясо только два-три дня.
- Продукты должны храниться завернутыми или в закрытой посуде. Открытые консервы нельзя хранить в консервной банке.
- Горячие блюда охладите до комнатной температуры, прежде чем ставить в холодильник.
- Крепкие спиртные напитки должны храниться в вертикальных, плотно закрытых бутылках (иначе они могут взорваться).
- Старайтесь, чтобы продукты не соприкасались с холодной стенкой холодильного отделения, для того чтобы избежать образования льда, который в этом случае не может быть удален в процессе обычного автоматического размораживания.

Как добиться максимальной эффективности

Важное замечание!

- Не замораживайте продукты сразу в слишком большом количестве за один раз. Продукты лучше сохраняются, если они проморожены насквозь максимально быстро. Поэтому, замораживая продукты, не перегружайте морозильную камеру (производительность морозильной камеры указана на информационной этикетке). Для сокращения времени замораживания установите термостат в самое холодное положение, но так, чтобы температура в холодильном отделении не опускалась ниже 0 °C.
- Свежие продукты не должны соприкасаться с уже замороженными.

• Купленные замороженные продукты можно сразу класть в морозильное отделение без регулировки температуры.
• Если на упаковке замороженных продуктов не указан срок хранения, ориентируйтесь на хранение их не дольше 3-х месяцев.
• Размороженные (даже частично) продукты не подлежат повторному замораживанию. Их следует либо сразу использовать, либо проварить и только после этого заморозить снова.
• В морозильной камере нельзя хранить газированные напитки.
• В случае перебоев с электропитанием, не открывайте дверь холодильника.
Замороженные продукты не пострадают, если электропитание прервано менее чем на 18 часов.

Экономьте электроэнергию

• Не ставьте холодильник на солнце и вблизи источников тепла.
• Обеспечьте достаточную циркуляцию воздуха вокруг компрессора и змеевика конденсатора сзади холодильника.
• Храните продукты в закрытой посуде или завернутыми для того, чтобы избежать чрезмерного образования инея.
• Не оставляйте дверь холодильника открытой дольше, чем надо. Не открывайте холодильник без надобности.
• Храните жидкости в закрытой посуде.
• Ставьте в холодильник продукты, охлажденные до комнатной температуры.
• Следите за тем, чтобы змеевик конденсатора был чистый.
• Вы можете дополнительно экономить электроэнергию, если будете размораживать замороженные продукты в холодильном отделении.

Чистка холодильника и уход за ним

Размораживание

Холодильное отделение

Холодильное отделение размораживается автоматически при каждом выключении компрессора. Вам не нужно вмешиваться в этот процесс. Талая вода стекает по дренажной трубке в накопительный контейнер в задней части холодильника около компрессора, где испаряется (**рис. 6**).

Следите за тем, чтобы накопительный контейнер и дренажная трубка были чистыми. Для этого можете воспользоваться прилагаемым приспособлением. Дренажная трубка должна быть всегда соединена с контейнером, иначе талая вода будет проливаться на пол (**рис. 7**).

Морозильная камера

• Мы советуем размораживать камеру два раза в год или тогда, когда накопится слишком толстый слой инея. Прежде чем начать размораживать морозильную камеру, установите в ней максимально низкую температуру, чтобы продукты как следует промерзли.
- Отключите холодильник от электросети, вытащив штепсель из электрической розетки.
- Все продукты следует завернуть в несколько слоев бумаги и сложить в прохладном месте.
- Откройте дверь морозильной камеры и поставьте в нее емкость с горячей (максимум 80 ℃) водой.
• Образование льда на стенках морозильной камеры – это нормальное явление.
• Количество льда и скорость его образования зависят от температуры и влажности в помещении, где стоит холодильник, и от того, как часто открывается дверь камеры.
• Образование льда и инея в особенности на верхней стенке камеры – это нормальное явление, не влияющее на эксплуатационные характеристики холодильника.
• Размораживать камеру лучше всего, когда в ней мало продуктов.
Не пользуйтесь острыми или режущими предметами вроде ножей или вилок для того, чтобы удалить иней.
Никогда не пользуйтесь феном, электрическим нагревателем или каким-либо другим аналогичным электрическим прибором для размораживания.
Удалите губкой талую воду, собравшуюся на дне морозильной камеры. После размораживания насухо вытрите внутреннюю поверхность камеры (**рис. 8 и 9**).

Чистка холодильника внутри

Выключите холодильник прежде, чем приступить к чистке.

• Рекомендуем чистить холодильник тогда, когда Вы его размораживаете.

• Протрите внутренние стенки холодильного отделения губкой, смоченной теплой водой с нейтральным моющим средством. Не применяйте мыло, стиральные порошки, ацетон, которые могут оставить стойкий запах.

• Насухо вытрите стенки мягкой тряпкой.

Во время этой процедуры следите за тем, чтобы вода не попадала в коробку регулятора температуры. Закончив чистку, включите холодильник в сеть.

Не забудьте проверить уплотнение двери, чтобы убедиться, что оно чистое, и на нем нет остатков продуктов. При необходимости протрите уплотнение чистой тряпкой.

Чистка холодильника снаружи

• Внешние поверхности корпуса холодильника протирайте губкой, смоченной в теплой мыльной воде и вытирайте насухо сухой мягкой тряпкой.

• Внешние части холодильного агрегата (компрессор, змеевик, соединительные трубки) следует очищать мягкой щеткой или пылесосом. Во время этой операции следите за тем, чтобы не погнуть трубки и не отсоединить провода.

Не пользуйтесь абразивными порошками и материалами.

• Закончив чистку, поставьте на место все полки и ящики и включите холодильник в электросеть.

Замена лампочки внутреннего освещения

Если свет внутри холодильника не горит, выключите выключатель, расположенный около лампочки и отключите холодильник от сети.

Затем проверьте, надежно ли завинчена в патроне лампочка. Подключите холодильник к электросети и включите его.

Если свет внутри холодильника по-прежнему не горит, купите в магазине новую лампочку типа E14 (завинчивающуюся) мощностью 15 Вт и установите ее на место (**рис. 10**).

Перегоревшую лампочку незамедлительно выбросите, соблюдая меры предосторожности.

Устранение неисправностей

Если холодильник не работает, проверьте:

• не прекратилась ли подача электроэнергии;

• правильно ли вставлена вилка в розетку;

• не перегорел ли предохранитель.

Если температура недостаточно низкая, проверьте:

• плотно ли закрыты двери холодильника;

• не мешает ли что-то плотно закрыть двери;

• правильно ли установлен холодильник;

• не слишком ли близко к источникам тепла стоит холодильник.

Если лампочка внутреннего освещения не горит, хотя компрессор работает, проверьте:

• не перегорела ли лампочка. Отсоедините холодильник от электросети, вытащите лампочку и замените ее на новую.

Если внизу холодильного отделения скапливается вода, проверьте:

• не засорилась ли дренажная трубка.

Если на задней стенке холодильного отделения скапливается много инея, проверьте:

• не прижаты ли к стенке пакеты с продуктами. Это самая распространенная причина образования инея в холодильном отделении

• разморозьте холодильное отделение вручную (аналогично тому, как это делается для морозильной камеры) и удалите весь иней

• после возобновления работы холодильника проследите, функционирует ли режим автоматического размораживания.

Если в морозильной камере скапливается слишком много льда, проверьте:

• плотно ли закрыта дверь камеры;

• не мешают ли какие-либо продукты плотно закрыть дверь.

Это не является неисправностью:

- Красная лампочка загорается на непродолжительное время. Это может быть вызвано тем, что Вы положили слишком много свежих продуктов в морозильную камеру для замораживания или в холодильник попал теплый воздух из-за того, что долго была открыта дверь. Лампочка погаснет, как только температура в морозильной камере установится на заданном уровне.
- Задняя стенка морозильной камеры снаружи теплая. Это сделано специально для того, чтобы на стенке не конденсировалась влага, (как правило холодильник стоит на кухне, где влажность повышена).

Почему холодильник шумит

Для поддержания нужной температуры периодически включается компрессор. Возникающий в результате этого шум — вполне нормальное явление.
Как только температура устанавливается на заданном уровне, компрессор выключается и уровень шума понижается.

Шум производит работающий компрессор. При его включении шум может на короткое время усилиться.

Охлаждающий реагент, циркулирующий в системе охлаждения, также создает шум, как будто переливается вода по трубам. Щелчки возникают, когда включается и выключается термостат, а также в результате расширения и сжатия узлов системы охлаждения при повышении и понижении температуры.

Если эти шумы слишком громкие, то скорее всего причины тому не столь серьезные и их легко устранить:

- Холодильник установлен неровно. Отрегулируйте положение холодильника с помощью регулируемых ножек.
- Холодильник касается каких-либо предметов. Отодвиньте его подальше от шкафов и другого кухонного оборудования.
- Полки или ящики внутри холодильника плохо закреплены. Проверьте все съемные компоненты и закрепите их, если надо.
- Бутылки, банки и т. п. соприкасаются друг с другом и стучат. Расставьте их пошире.

Внимание!
Не пытайтесь устранить неисправность в работе холодильника самостоятельно. Ремонт, выполненный неквалифицированным мастером, может привести к тому, что холодильник станет опасным для эксплуатации, а гарантия будет аннулирована.

Технические характеристики

Марка	BEKO
Модель	**CDA38200**
Тип	**Двухкамерный комби**
Общий объем (л)	380
Полезный объем (л)	331
Полезный объем морозильной камеры (л)	244
Полезный объем холодильного отделения (л)	87
Производительность морозильной камеры (кг/сутки)	9
Класс энергопотребления (1)	A
Потребление электроэнергии (кВт/год) (2)	350
Поддержание температуры без подачи электроэнергии (час)	18
Шум [dB(A) на 1 pW]	40
Экологически безопасный охлаждающий реагент R600a	
(1) Класс энергопотребления: A…G (A = экономичный, G = наименее экономичный (2) Реальное потребление электроэнергии зависит от конкретных условий эксплуатации	